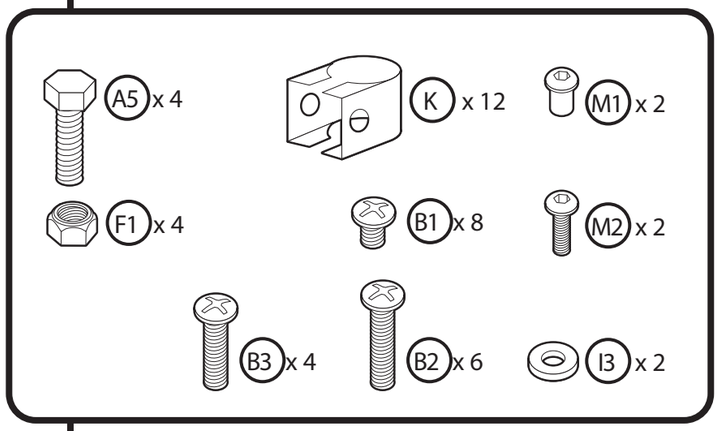
A5 x 4
K x 12
M1 x 2
F1 x 4
B1 x 8
M2 x 2
B3 x 4
B2 x 6
I3 x 2

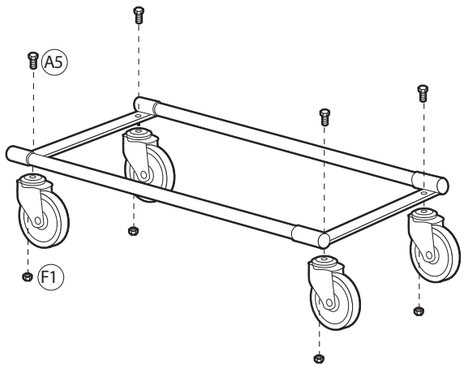
A5
F1
1

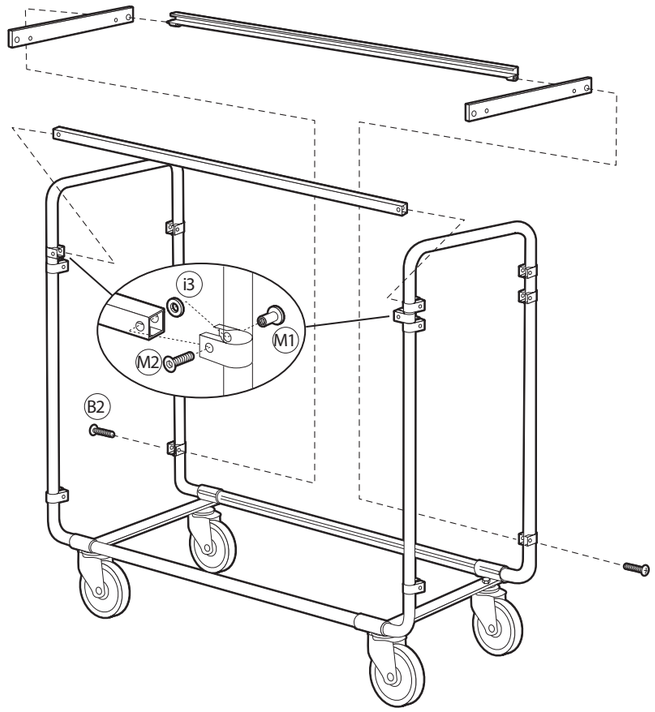
i3
M1
M2
B2
3

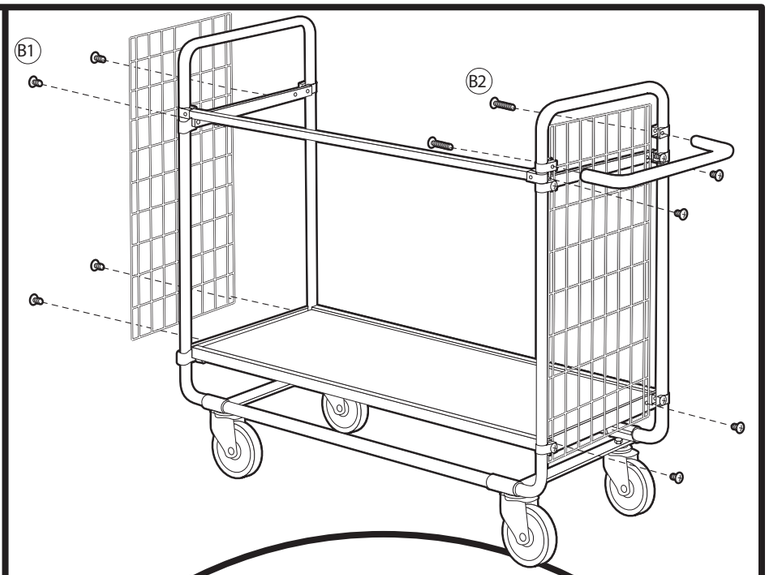
B1
B2

5

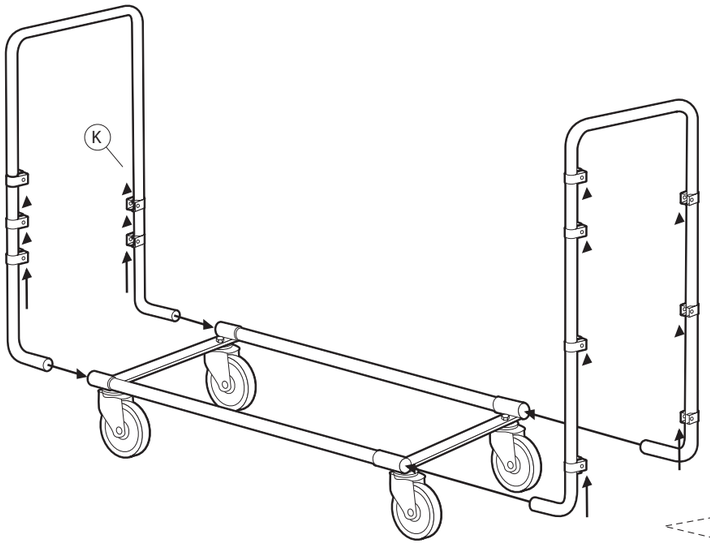
K
2

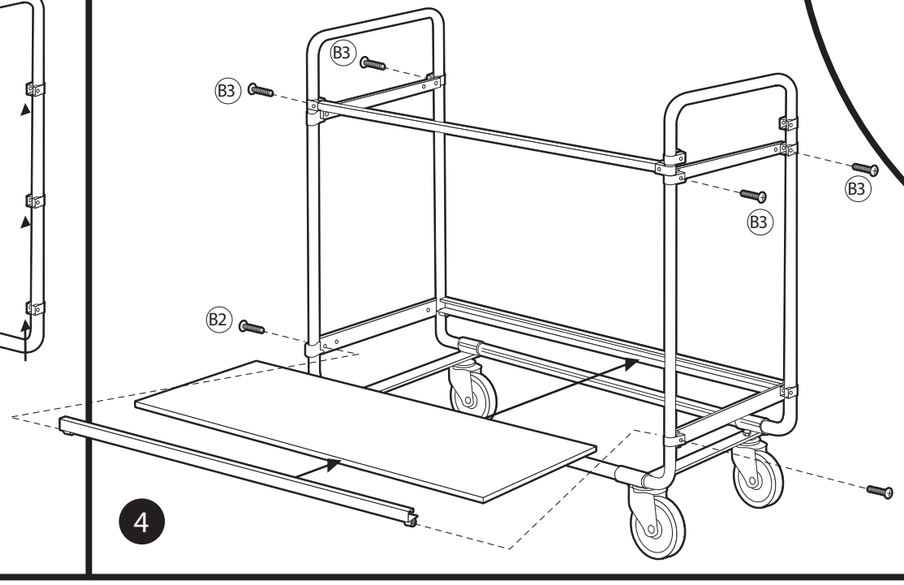
B3
B3
B3
B3
B2
4

100:9